M

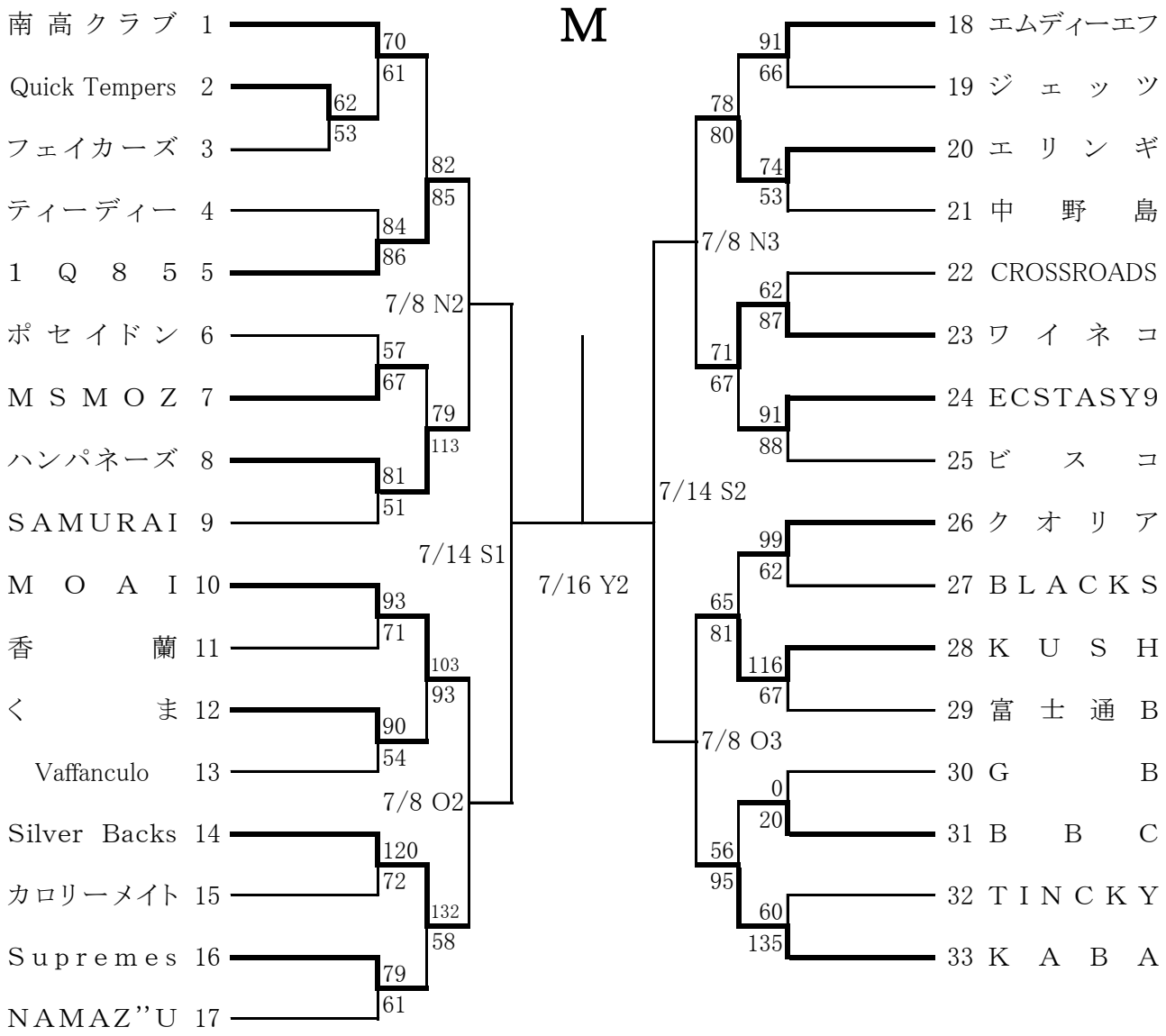
南高クラブ 1
Quick Tempers 2
フェイカーズ 3
ティーディー 4
1 Q 8 5 5
ポセイドン 6
M S M O Z 7
ハンパネーズ 8
SAMURAI 9
M O A I 10
香 蘭 11
く ま 12
Vaffanculo 13
Silver Backs 14
カロリーメイト 15
Supremes 16
NAMAZ''U 17
70
61
62
53
82
85
84
86
7/8 N2
57
67
79
113
81
51
7/14 S1
93
71
103
93
90
54
7/8 O2
120
72
132
58
79
61
7/16 Y2
91
66
78
80
74
53
7/8 N3
62
87
71
67
91
88
7/14 S2
99
62
65
81
116
67
7/8 O3
0
20
56
95
60
135
18 エムディーエフ
19 ジェッツ
20 エリンギ
21 中野島
22 CROSSROADS
23 ワイネコ
24 ECSTASY9
25 ビスコ
26 クオリア
27 BLACKS
28 KUSH
29 富士通B
30 GB
31 BBC
32 TINCKY
33 KABA

F

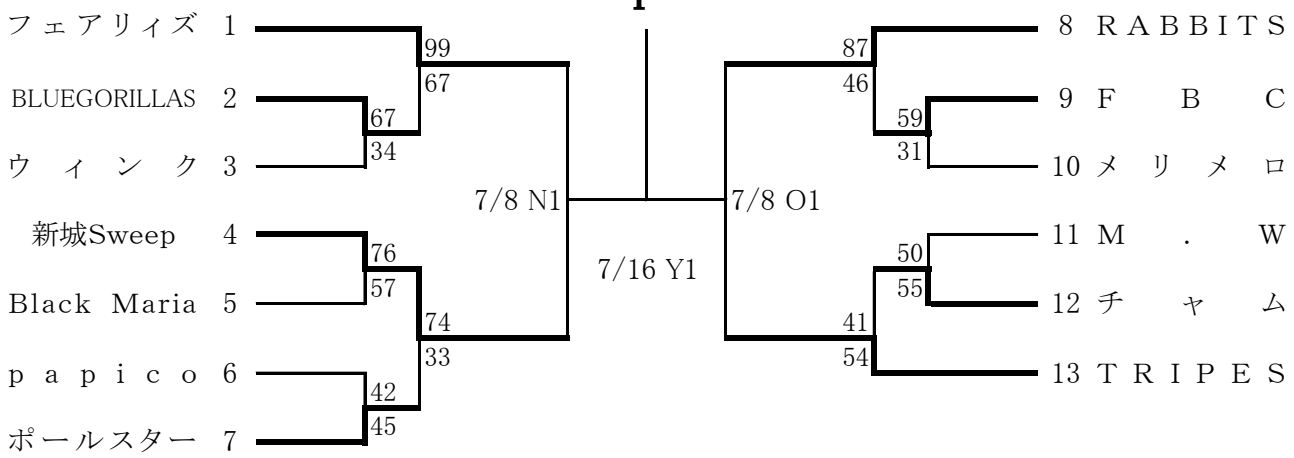
フェアリィズ 1
BLUEGORILLAS 2
ウィンク 3
新城Sweep 4
Black Maria 5
papico 6
ポールスター 7
99
67
67
34
7/8 N1
76
57
74
33
42
45
7/16 Y1
87
46
59
31
7/8 O1
50
55
41
54
8 RABBITS
9 FBC
10 メリメロ
11 M.W
12 チャム
13 TRIPES

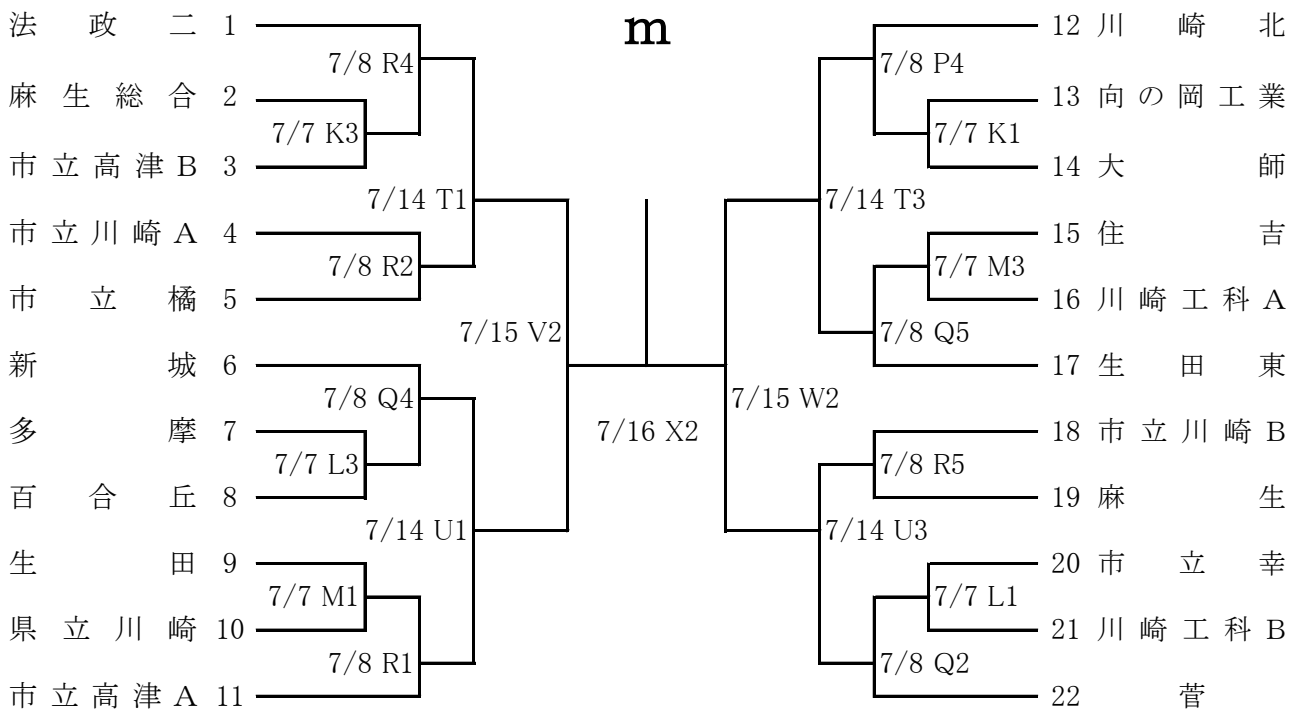
m
法政二 1
麻生総合 2
市立高津B 3
市立川崎A 4
市立橘 5
新城 6
多摩 7
百合丘 8
生田 9
県立川崎 10
市立高津A 11
7/8 R4
7/7 K3
7/14 T1
7/8 R2
7/8 Q4
7/7 L3
7/14 U1
7/7 M1
7/8 R1
7/15 V2
7/16 X2
7/15 W2
7/8 P4
7/7 K1
7/14 T3
7/7 M3
7/8 Q5
7/8 R5
7/14 U3
7/7 L1
7/8 Q2
12 川崎北
13 向の岡工業
14 大師
15 住吉
16 川崎工科A
17 生田東
18 市立川崎B
19 麻生
20 市立幸
21 川崎工科B
22 菅

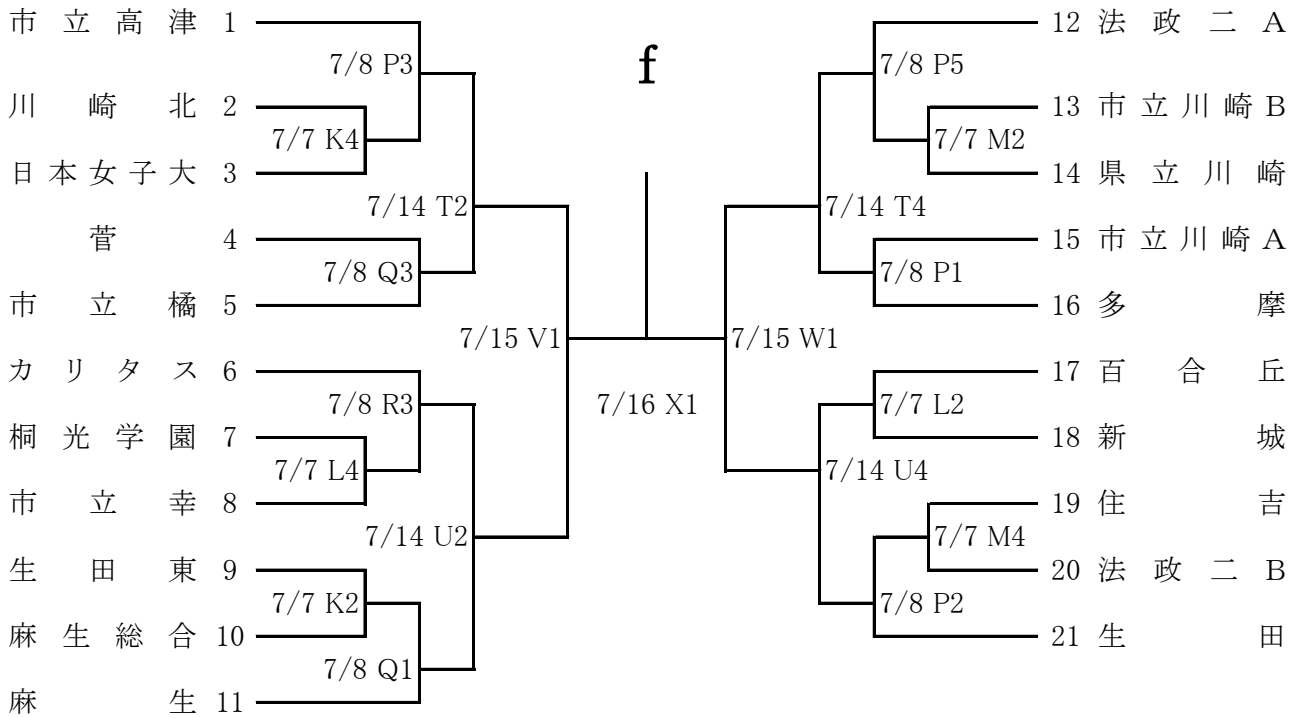
f
市立高津 1
川崎北 2
日本女子大 3
菅 4
市立橘 5
カリタス 6
桐光学園 7
市立幸 8
生田東 9
麻生総合 10
麻生 11
7/8 P3
7/7 K4
7/14 T2
7/8 Q3
7/8 R3
7/7 L4
7/14 U2
7/7 K2
7/8 Q1
7/15 V1
7/16 X1
7/15 W1
7/8 P5
7/7 M2
7/14 T4
7/8 P1
7/7 L2
7/14 U4
7/7 M4
7/8 P2
12 法政二A
13 市立川崎B
14 県立川崎
15 市立川崎A
16 多摩
17 百合丘
18 新城
19 住吉
20 法政二B
21 生田